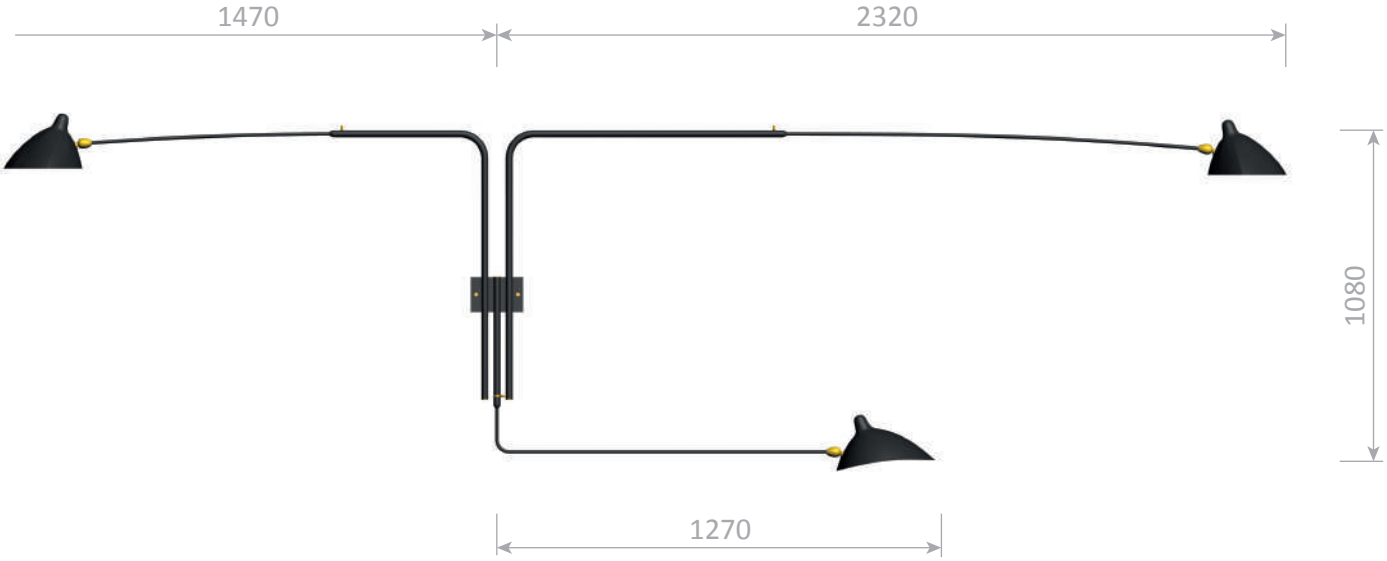

Applique 3 bras pivotants - 1954

3 rotating arm wall lamp - 1954

Ref. AP3B

CE : 3x42W max - E27 - 230V - 50Hz

US : 3x60W max - E26 - 120V - 60Hz

Compatible LED

Utilisation en intérieur et emplacements secs seulement

Couleurs possibles *:* Noir ou Blanc - L'intérieur du réflecteur est toujours blanc brillant

Corps : Acier | Rotule : Laiton | Réflecteur : Aluminium

Indoor use and dry locations only

Colors available : Black or White - Always glossy white inside the lamp shades

Body : Steel | Swivel : Brass | Reflector : Aluminium

Fabrication sur mesure possible pour ce modèle - Custom manufacturing available for this model

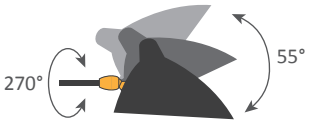
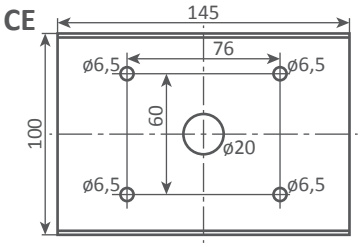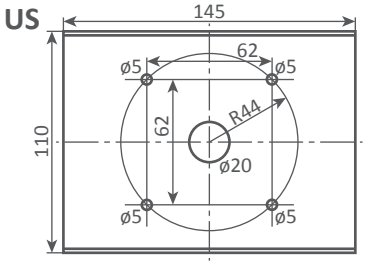
Platine de fixation murale / *Wall mounting plate*